Xperience 100272

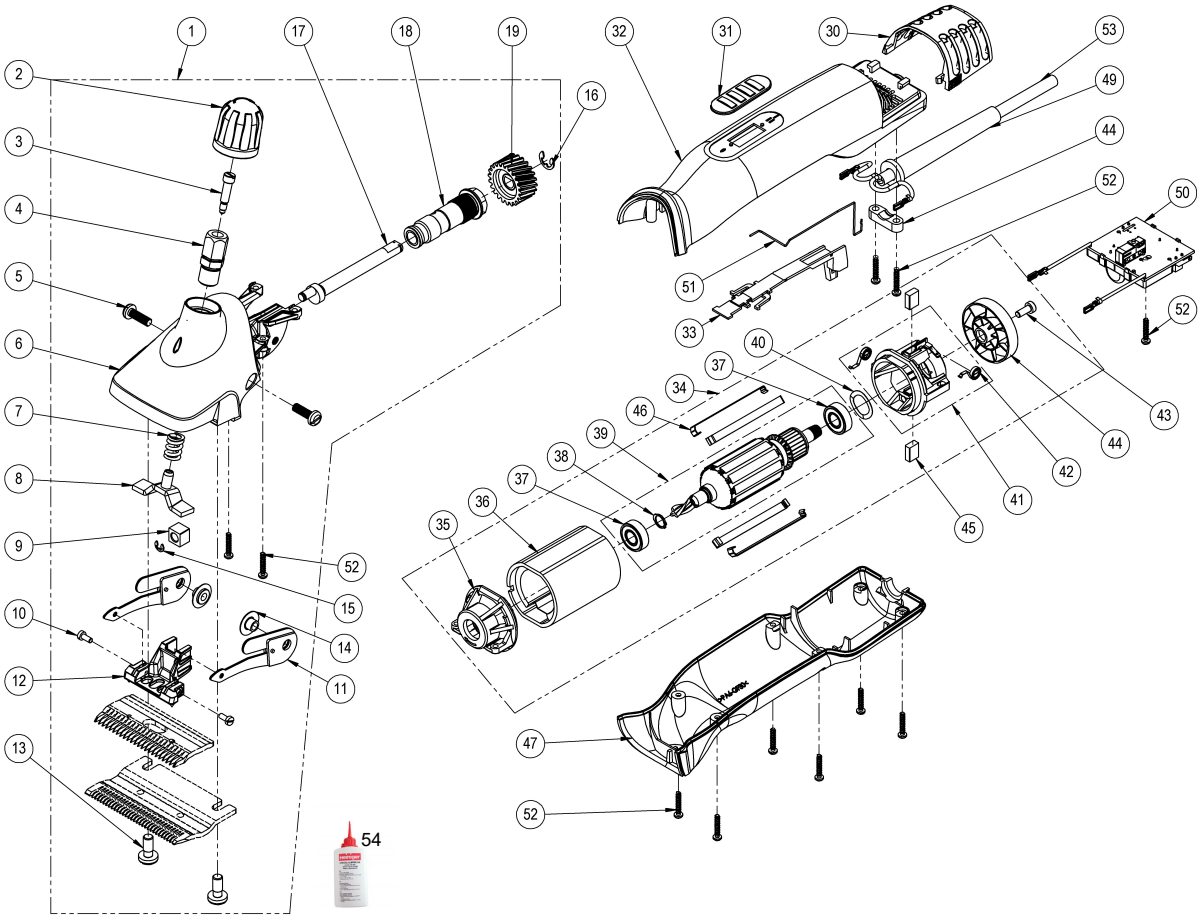

N°	RÉF HEINIGER	DÉSIGNATION	RÉF UKAL	TOTAL	N°	RÉF HEINIGER	DÉSIGNATION	RÉF UKAL	TOTAL
1	708-140	Tête de tonte bétail compl.sans peignes	9U708140	1x	33	708-060	Ressort d'arrêt pour interrupteur	9U708060	1x
2	708-160	Vis de réglage bétail noir	9U708160	1x	34	708-102	Motor X-Series 240V complet	9U708100	1x
3	706-510	Entretoise	9U510	1x	35	708-110	Bride de coussinet avant	9U708110	1x
4	707-091	Tige de vis de réglage	9U091	1x	36	708-138	Stator X-SERIES	9U708138	1x
5	706-520	Vis PH M5 X 14	9U103	2x	37	708-120	Roulement à billes 8-19-6	9U708120	2x
6	708-141	Carter de tête de tondeuse bétail	9U708141	1x	38	708-122	Circlip	9U728	1x
7	706-517	Ressort de pression	9U517	1x	39	708-132	Rotor X-Series 240V incl. roulement à billes	9U708132	1x
8	706-511	Lame de pression	9U511	1x	40	701-637	Rondelle de compensation de jeu 626	9U637	1x
9	706-507	Carré excentrique Canevasit	9U708507	1x	41	708-111	Bride de coussinet arriéré avec ressorts	9U708111	1x
10	706-525	Vis à tête cylindrique avec tige M3 X 6	9U525	2x	42	708-124	Ressorts de charbon	9U708124	2x
11	706-518	Lames de ressort	9U108	2x	43	706-523	Vis PH M4 X 10	9U66	1x
12	708-150	Levierpivotant	9U708150	1x	44	708-123	Rouet de ventilateur	9U708123	1x
13	706-521	Vis de peigne bétail/chevaux	9U110	2x	45	708-118	Charbons	9U708118	1x
14	708-146	Anneau de centrage complet	9U708146	2x	46	708-115	Clip de fixation pour moteur	9U708115	4x
15	707-088	Circlip pour arbre taille 3.73	9U088	1x	47	708-050	Boîtier en bas noir	9U708050	1x
16	706-524	Circlip pour arbre taille 6	9U728	1x	48	707-082	Serre-fil de câble	9U082	1x
17	708-145	Arbre d'excentrique bétail	9U708145	1x	49	707-080	Douille anticoque	9U080	1x
18	708-142	Palier pour excentrique complet	9U708142	1x	50	708-082	PCB X-Series2 240V	9U708082	1x
19	708-143	Renvoi Z22 bétail	9U708143	1x	51	708-081	Fil de contact	9U707557	1x
30	708-070	Filtre à air noir "swiss made"	9U708070	1x	52	708-125	Vis PT Kombitorx KA 30 x 16	9U708125	11x
31	708-061	Interrupteur coulissant noir	9U708061	1x	53	707-055	Câble avec fiche EURO	9U055	1x
32	708-030	Boîtier en haut X-Series2 Heiniger	9U708030	1x	54	707-056	Flacon huile Heiniger 100 ML	100142105	1x

copyright© Heiniger AG, CH-Herzogenbuchsee / Spare parts list