100279 *Xpert*

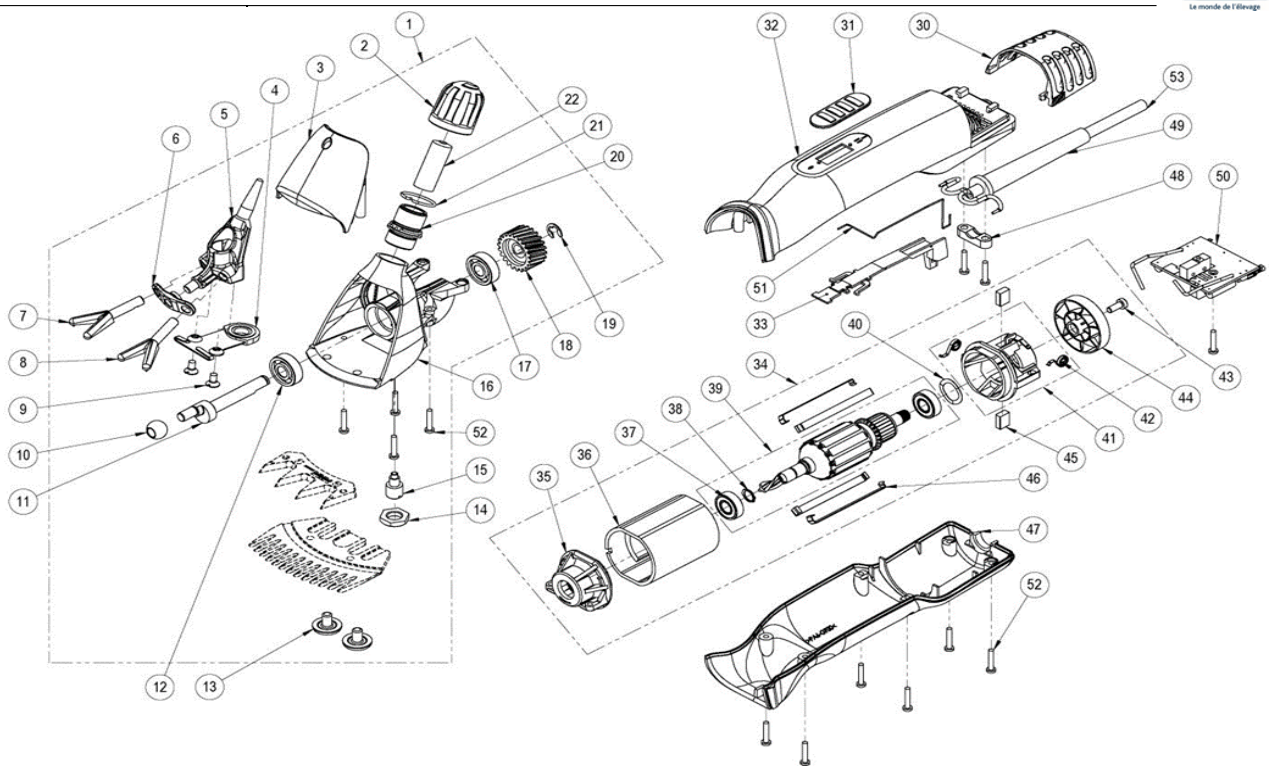

Pos	Art-No	Specification	Ref UKAL	Total
1	708-240	Tête de tonte mouton compl. s. peignes	-	1x
2	708-260	Vis de réglage mouton noir	-	1x
3	708-250	Couvercle de tête de tonte mouton	9U708250	1x
4	717-709	Ressort d'arrêt	9U709	1x
5	717-701	Oscillateur	9U701	1x
6	717-713	Porte-fourche 3"	9U713LARG	1x
7	717-707	Fourche 3" droite	9U707LARG	1x
8	717-706	Fourche 3" gauche	9U706LARG	1x
9	717-727	Vis à tête fraisée M4 X 8	9U727	2x
10	721-106	Rouleau	9U716	1x
11	708-245	Arbre d'excentrique mouton	9U708245	1x
12	717-725	Roulement à billes 608-2RS	9U725	1x
13	717-720	Vis de peigne mouton	9U720	2x
14	721-103	Contre-écrou	9U722	1x
15	717-719	Pivot	9U719	1x
16	708-241	Carter de tête de tonte	9U708241	1x
17	701-636	Roulement à billes 608-2Z	9U636	1x
18	708-243	Renvoi Z22 mouton	9U708243	1x
19	706-524	Circlip pour arbre taille 6	9U728	1x
20	721-110	Douille filetée	9US110	1x
21	721-111	Bague d'arrêt	9U721111	1x
22	708-246	Palier pour boulon de pression	9U708246	1x
30	708-070	Filtre à air noir "swiss made"	9U708070	1x
31	708-061	Interrupteur coulissant noir	9U708061	1x
32	708-030	Boîtier en haut Heiniger	9U708030	1x
33	708-060	Ressort d'arrêt pour interrupteur	9U708060	1x
34	708-102	Motor 240V complet	9U708102	1x
34	708-103	Motor 120V complet	-	1x
35	708-110	Bride de coussinet avant	9U708110	1x
36	708-138	Stator	9U708138	1x
37	708-120	Roulement à billes 8-19-6	9U635	2x

Pos	Art-No	Specification	Ref UKAL	Total
38	708-122	Circlip	9U708122	1x
39	708-132	Rotor 240V incl. roulement à billes	9U708132	1x
39	708-133	Rotor 120V incl. roulement à billes	-	1x
40	701-637	Rondelle de compensation de jeu 626	9U637	1x
41	708-111	Bride de coussinet arrière avec ressorts de charbon	9U708111	1x
42	708-124	Ressorts de charbon	9U708124	2x
43	706-523	Vis PH M4 X 10	9U66	1x
44	708-123	Rouet de ventilateur	9U708123	1x
45	708-118	Charbons 240V	9I708118	2x
45	708-119	Charbons 120V	-	2x
46	708-115	Clip de fixation pour moteur	9U708115	4x
47	708-050	Boîtier en bas noir	9U708050	1x
48	707-082	Serre-fil de câble	9U082	1x
49	707-080	Douille anticoque	9U080	1x
50	708-080	PCB 240V	9U708080	1x
50	708-081	PCB 120V	-	1x
51	708-125	Fil de contact	9U125	1x
52	707-557	Vis PT Kombitorx KA 30 x 16	9U557	11x
53	707-055	Câble avec fiche EURO	9U055	1x
53	707-056	Câble avec fiche AUS	-	1x
53	707-057	Câble avec fiche US	-	1x
	701-699	Convertisseur fiche EURO/GB	-	1x
	708-270	Set de pièces de rechange petit tête de tonte mouton Pos. 4 / 9 / 18 / 19		
	708-271	Set de pièces de rechange grand tête de tonte mouton Pos. 7 / 8 / 4 / 9 / 10 / 11 / 12 / 13 / 17 / 18 / 19 / 22		