Xpert 2-Speed

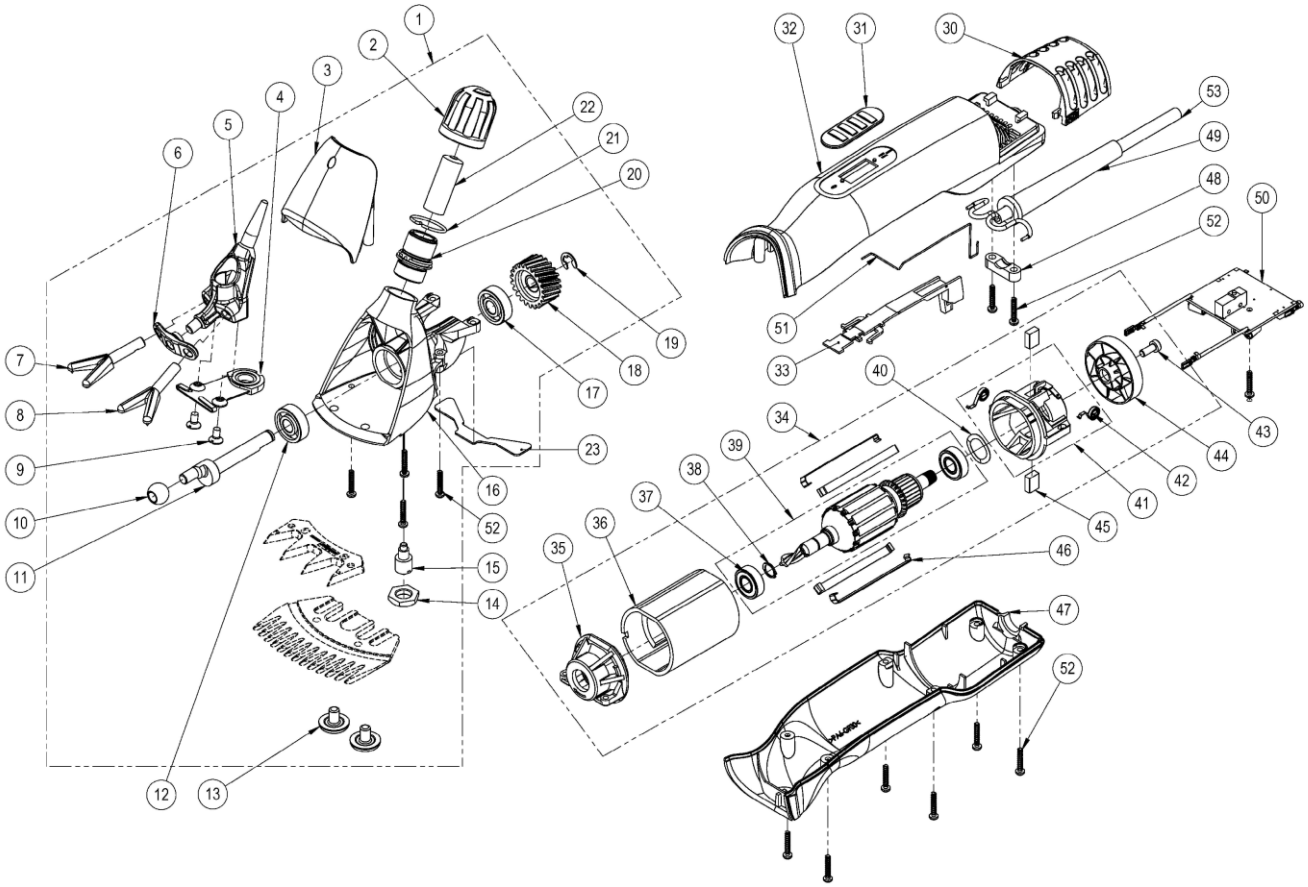

Pos	Art-No	REF UKAL	Specification	Total
1	708-240	9U708240	Tête de tonte mouton compl. s. peignes	1x
2	708-260	9U708260	Vis de réglage mouton noir	1x
3	708-251	9U708251	Couvercle de tête de tonte mouton Xpert2	1x
4	717-709		Ressort d'arrêt	1x
5	717-701		Oscillateur	1x
6	717-713	9U713LARG	Porte-fourche 3"	1x
7	717-707		Fourche 3" droite	1x
8	717-706		Fourche 3" gauche	1x
9	717-727	9U727	Vis à tête fraisée M4 X 8	2x
10	721-106		Rouleau	1x
11	708-245	9U708245	Arbre d'excentrique mouton	1x
12	717-725		Roulement à billes 608-2RS	1x
13	717-720		Vis de peigne mouton	2x
14	721-103		Contre-écrou	1x
15	717-719	9U719	Pivot	1x
16	708-241	9U708241	Carter de tête de tonte	1x
17	701-636		Roulement à billes 608-2Z	1x
18	708-243	9U708243	Renvoi Z22 mouton	1x
19	706-524	9U728	Circlip pour arbre taille 6	1x
20	721-110	9US110	Douille filetée	1x
21	721-111	9U717	Bague d'arrêt	1x
22	708-246	9U708246	Palier pour boulon de pression	1x
23	708-242		Joint	1x
30	708-070	9U708070	Filtre à air noir "swiss made"	1x
31	708-061	9U708061	Interrupteur coulissant noir	1x
32	708-035	9U708035	Boîtier en haut X-Series2 Heiniger	1x
33	708-062	9U708062	Ressort d´arrêt pour interrupteur X-Series2 avec aimant	1x
34	708-100	9U708100	Motor X-Series2 240V complet	1x
34				1x

Pos	Art-No	REF UKAL	Specification	Total
35	708-110		Bride de coussinet avant	1x
36	708-138	9U708138	Stator	1x
37	708-120	9U708120	Roulement à billes 8-19-6	2x
38	708-122	9U708122	Circlip	1x
39	708-130	9U708130	Rotor X-Series2 240V incl. roulement à billes	1x
39				1x
40	701-637	9U637	Rondelle de compensation de jeu 626	1x
41	708-116	9U708116	Bride de coussinet arrière X-Series2 avec ressorts de charbon	1x
42	708-124	9U708124	Ressorts de charbon	2x
43	706-523	9U66	Vis PH M4 X 10	1x
44	708-123	9U708123	Rouet de ventilateur	1x
45	708-118		Charbons	2x
46	708-115	9U708115	Clip de fixation pour moteur	4x
47	708-050	9U708050	Boîtier en bas noir	1x
48	707-082	9U082	Serre-fil de câble	1x
49	707-080	9U080	Douille anticoque	1x
50	708-082		PCB X-Series2 240V	1x
50				1x
51	708-125	9U708125	Fil de contact	1x
52	707-557	9UP557	Vis PT Kombitorx KA 30 x 16	11x
53	707-055	9U055	Câble avec fiche EURO	1x
53	707-056		Câble avec fiche AUS	1x
53	707-057		Câble avec fiche US	1x
53	707-058		Câble avec fiche JPN	1x
53	707-059		Câble avec fiche GB	1x
	701-699		Convertisseur fiche EURO/GB	1x
	708-270	9U708270	Set de pièces de rechange petit tête de tonte mouton Pos. 4 / 9 / 18 / 19	
	708-271		Set de pièces de rechange grand tête de tonte mouton Pos. 7 / 8 / 4 / 9 / 10 / 11 / 12 / 13 / 17 / 18 / 19 / 22	

copyright© Heiniger AG, CH-Herzogenbuchsee / Spare parts list